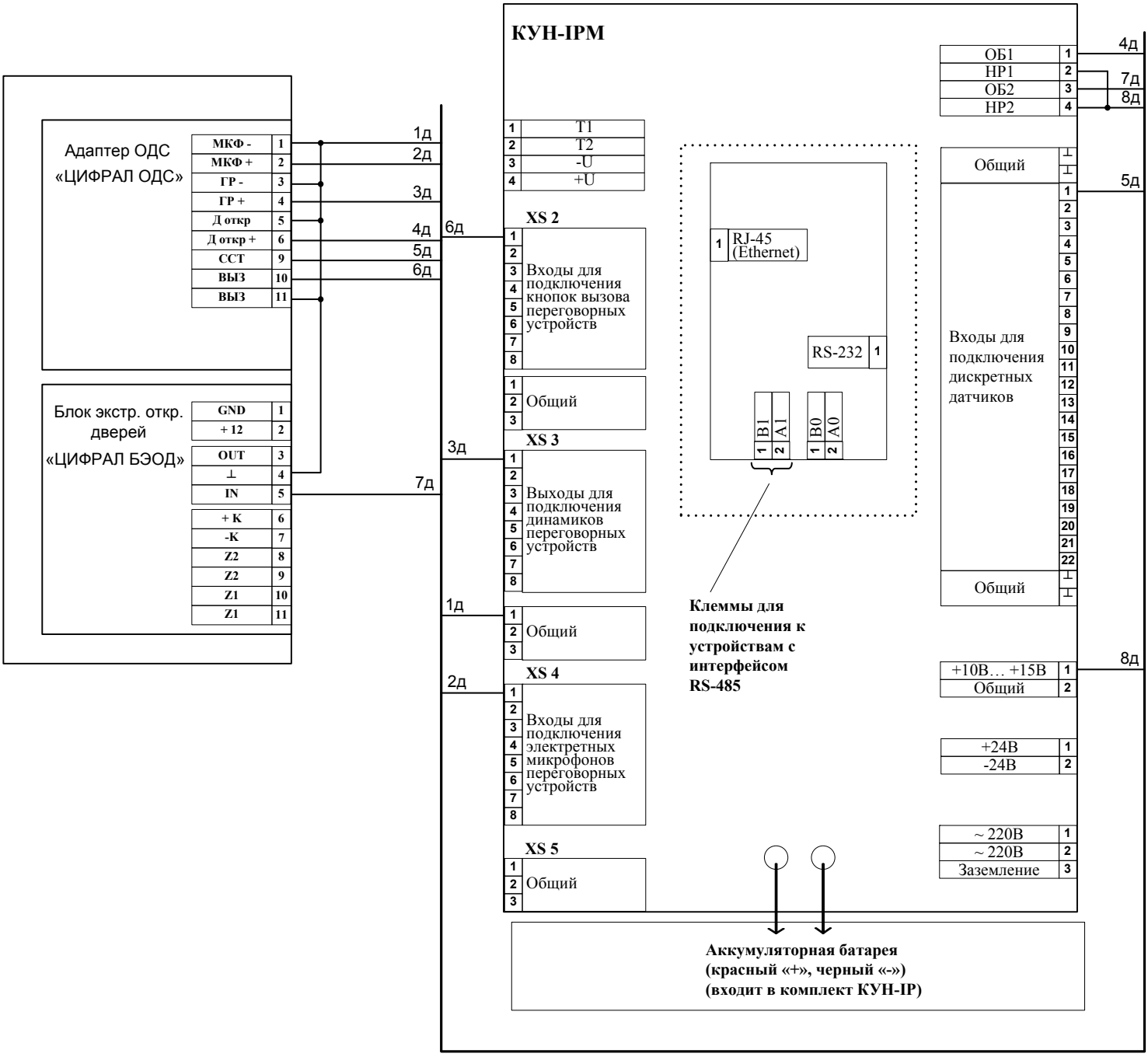

Рис. Б 4.2.2 Схема подключения КУН-IPM с адаптером ОДС домофона «ЦИФРАЛ»