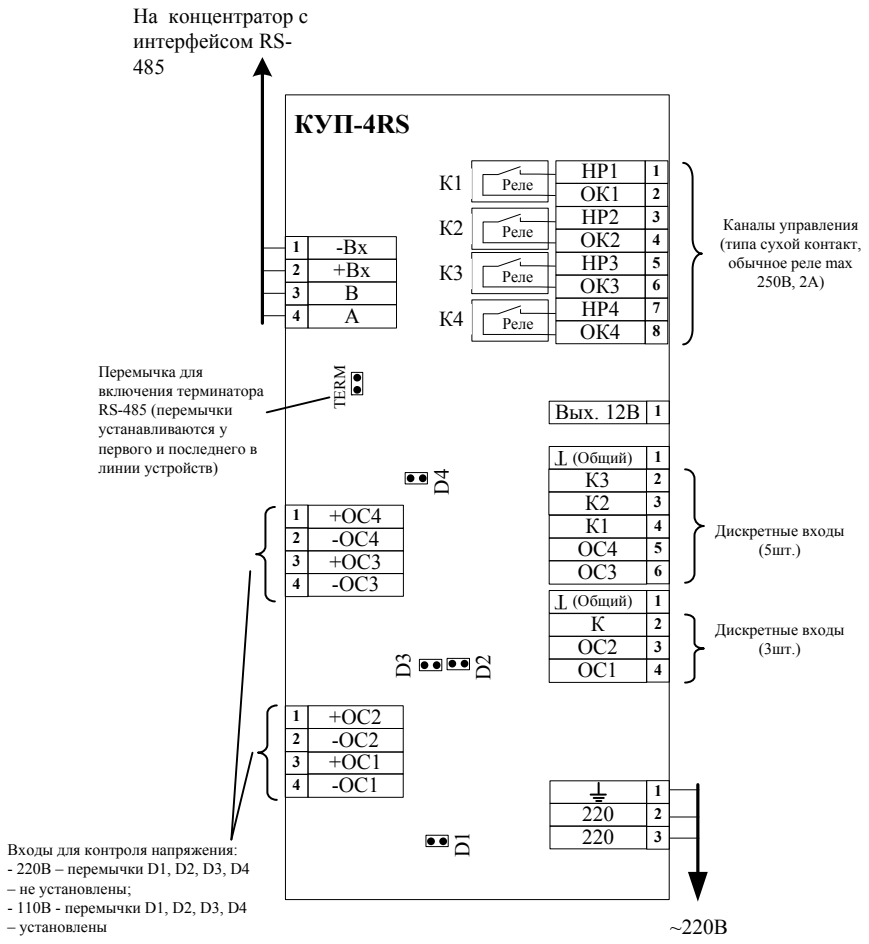

Рис. Б 2.5.5 Схема подключения концентратора управляющего-4 RS (КУП-4 RS).