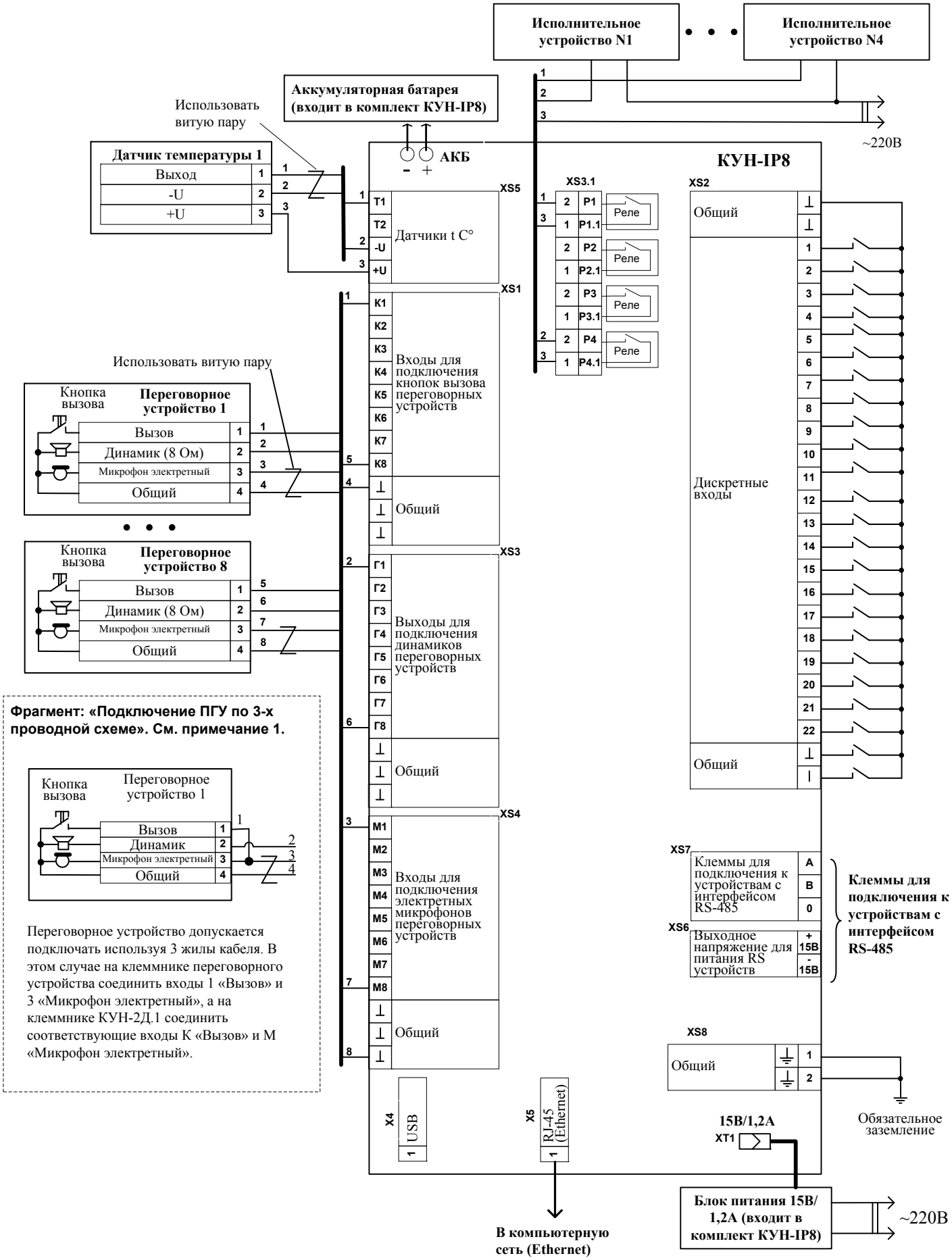

Рис. Б 2.3.1-2 Схема подключения концентратора универсального – IP8 (КУН-IP8).